G13-Doppelfassungen für Lampen T8 und T12
Lichtpunkthöhe: 25 mm, Lichtpunktabstand: 76 mm
T130, Nennwert: 2/500
Unterseitige Doppel-Steckklemmen: 0,5–1 mm² (Lampenkreis)
Unterseitige Einzel-Steckklemmen: 0,5–1 mm² (Starterkreis)
Einsteckfuß für Wanddicke 0,6–1 mm
Gewicht: 21 g
Typ: 22604/22602 ohne Starteraufnahme
Best.-Nr.: 108816 mit Nocken
Best.-Nr.: 100487 ohne Nocken
Typ: 22600/22601 mit Starteraufnahme
Best.-Nr.: 100484 mit Nocken
Best.-Nr.: 100486 ohne Nocken

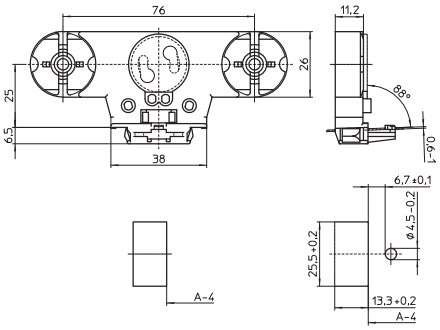

G13-Fassungen, Schutzgrad IP67/IP54

Für Leuchtstofflampen T8 (T26), T12 (T38)

Material: PC, weiß, Innenteil: PBT GF, T140
Max. zulässige Temperatur Tm an der Fassungsrückseite: 110 °C
Nennwert: 2/500

Einzel-Steckklemmen: 0,5–1 mm²
Großer Rotor aus wärmebeständigem PBT GF
Stiftabstützung zur sicheren Kontakgabe
Federnder Längenausgleich
Für Leuchten der Schutzklasse I oder II

G13-Fassungen, Schutzgrad IP67
Mit Anschraubfuß: Gewindelöcher M4
Schlitzeinführung
Gewicht: 34/38 g
Typ: 15202 für Lampen Ø 26 mm (Zeichnung)
Best.-Nr.: 100387
Typ: 15201 für Lampen Ø 38 mm
Best.-Nr.: 100384

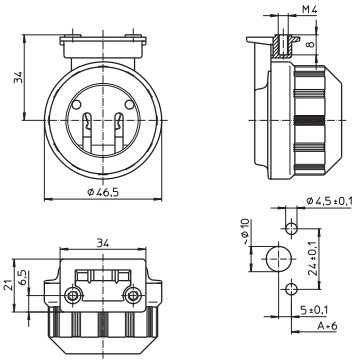
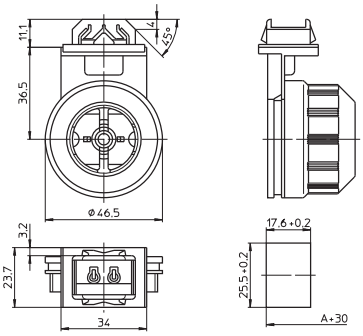
G13-Fassungen, Schutzgrad IP67
Mit Einsteckfuß für Ausschnitt 17,6x25,5 mm
Rastnasen für Wanddicke 1,4–2 mm
Gewicht: 34/39/63 g
Typ: 16301 für Lampen Ø 26 mm (Zeichnung)
Best.-Nr.: 108973
Typ: 16302 für Lampen Ø 38 mm
Best.-Nr.: 108974
Typ: 16303 für Schutzrohre Ø 50 mm
Best.-Nr.: 108975